Español

Manual del Propietario

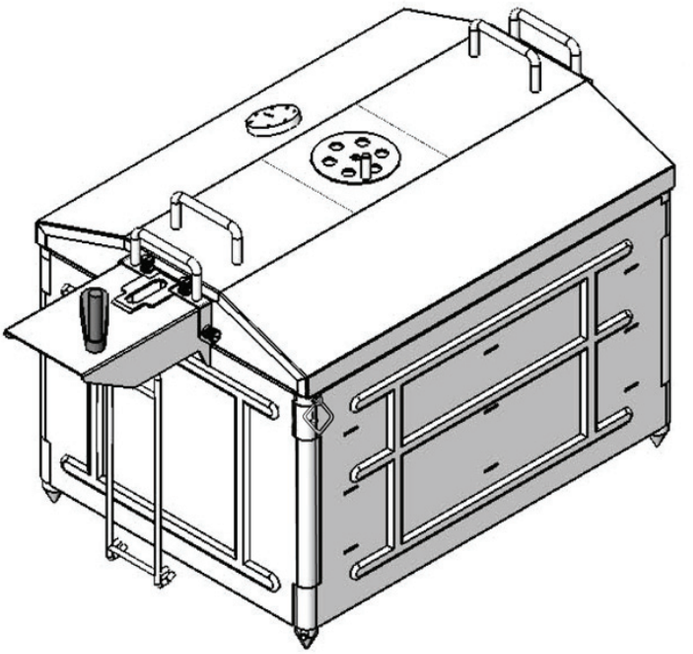

Earth Oven

Manual del Propietario

Instrucciones de ensamblaje y operación
Earth Oven/Earth Oven Pro

Patente Pendiente

PRECAUCIONES

- No usar en interiores, garajes u otras áreas cerradas.
- Sólo para usar en exteriores. No utilice el EarthOven para nada que no sea el uso para el que fue creado.
- No usar gasolina, querosén, alcohol u otro fluido altamente inflamable para encender la fuente de combustible. El uso de estos productos u otros similares pueden causar una explosión que puede ocasionar lesiones corporales graves.
- No agregar líquido para encender, calentar o siquiera entibiar el carbón, ya que puede producirse un comportamiento inestable en el fuego, que puede ocasionar quemaduras graves.
- Mantener el área donde se cocina libre de líquidos inflamables, vapores y cualquier otro material combustible.
- Cuando se utilice líquido para encender carbón, permita que el carbón se queme con la tapa abierta hasta que éste se cubra con una capa de ceniza gris (aproximadamente por 20 minutos). Esto permitirá que el líquido para encender carbón se queme, de lo contrario el humo emanado por el líquido puede quedar atrapado dentro del Earth Oven, dando como resultado ráfagas de fuego o una explosión cuando se abra la tapa

ADVERTENCIA

- No usar la unidad si las partes no están correctamente ensambladas y en su lugar.
- La ingesta de alcohol o drogas recetadas o no recetadas puede comprometer la capacidad del consumidor para ensamblar y/u operar el EarthOven.
- Nunca se deje sin supervisión.
- Mantener a niños y mascotas lejos de la unidad en todo momento.
- No remueva la tapa, rejillas de parrilla o la plancha durante el proceso de cocina al menos que vista guantes protectores (Guantes de horno Earth Oven recomendados) y la HERRAMIENTA DE EXTENSIÓN DE ASA(7) (incluida).
- No se pare ni se incline sobre el Earth Oven durante su uso.
- Manejar con precaución cuando se remueva la tapa, ya que el calor extremo, humo y sus residuos (penachos), al igual que la llama; pueden emanar violentamente cuando la tapa sea removida.
- Cerrar la tapa para sofocar las llamas.
- Limpiar la rejilla profundamente después de cada uso. Cubrir la rejilla cuando no esté en uso.
- Desechar los materiales de empaque adecuadamente.
- El Earth Oven está hecho de acero inoxidable y algunos bordes podrían estar afilados. Manéjese con cuidado.

INSTRUCCIONES DE ENSAMBLAJE

GRACIAS POR COMPRAR EL EARTH OVEN

Lea todas las advertencias de seguridad y las instrucciones de ensamblaje antes de ensamblar u operar su **EARTH OVEN.**

Para partes perdidas o no incluidas, por favor, contacte atención al cliente en customerservice@theearthoven.com o llame a atención al cliente al:

760-899-1750 (sólo en Estados Unidos), de lunes a viernes, de 9:30 a 3:00 P.S.T.
(Se le pedirá una prueba de compra)

Inspeccione todo el contenido de la caja para verificar que todas las partes están incluidas sin defectos
Se requerirán las siguientes herramientas para ensamblar su Earth Oven:
(no incluidas)

- Pala y/u otra herramienta para cavar
- Destornillador Phillips.
- Destornillador de pala/paleta (opcional para la instalación del Asador)

DIAGRAMA DEL PRODUCTO 1

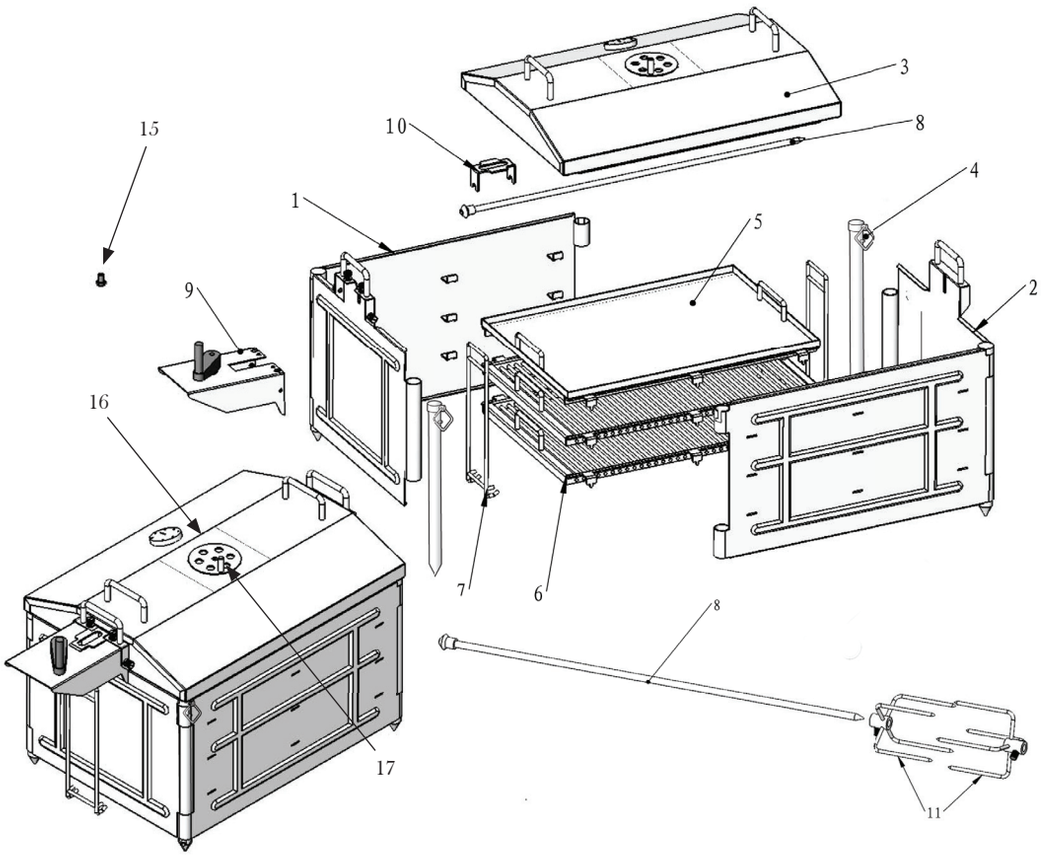

Numero de Parte	Cantidad
1	1
2	1
3	1
4	2
5	1
6	2
7	2
8	1
9	1
10	1
11	2
12	2
13	10
14	21
15	1
16	1

LISTADO DE PARTES

1. Paredes laterales izquierdas del horno.
2. Paredes laterales derechas del horno.
3. Tapa del horno
4. Estacas de bisagra (2)
5. Plancha
6. Rejillas de Parilla (2)
7. Herramientas de extensión (2)
8. Vara del Asador (sólo disponible en el **Earth Oven Pro**, al menos que sea comprada por separado)
9. Asa de montura del Asador (sólo disponible en el **EarthOven Pro**, al menos que sea comprada por separado)
10. Seguro del Asador (sólo disponible en el **Earth Oven Pro**, al menos que sea comprada por separado)
11. Tenedores Vara del Asador (2) para ser usados con la Vara del Asador.
12. Horquilla (sólo disponible en el **Earth Oven Pro**, al menos que sea comprada por separado).
13. Asas de acero inoxidable (10) para las paredes del hor no, tapa, plancha y rejillas de parrilla.
14. Tornillos (21)
15. Rueda de ventilación (tapa de ensamble). Diagrama 2 (3-1).
16. Perilla de Rueda de ventilación (tapa de ensamble). Diagrama 2 (1-3).

Cavar un hoyo de 17" de ancho, 24" de largo y 14" de profundidad. Asegúrese que el punto escogido para ensamblar y construir el Earth Oven esté en un área segura y alejada de materiales combustibles u otros elementos peligrosos.

(POR FAVOR VERIFIQUE LA UBICACIÓN DE LAS LÍNEAS SUBTERRANEAS CON LAS EMPRESAS LOCALES DE SERVICIOS PARA PREVENIR ELECTROCUCIÓN)

Ensamblaje de las Asas de la tapa (2) y cubierta de ventilación

Para ensamblar LA TAPA usted necesitará un destornillador Phillips para atornillar las dos asas (4 tornillos incluidos)

Diagrama 2: Ensamblaje de la tapa

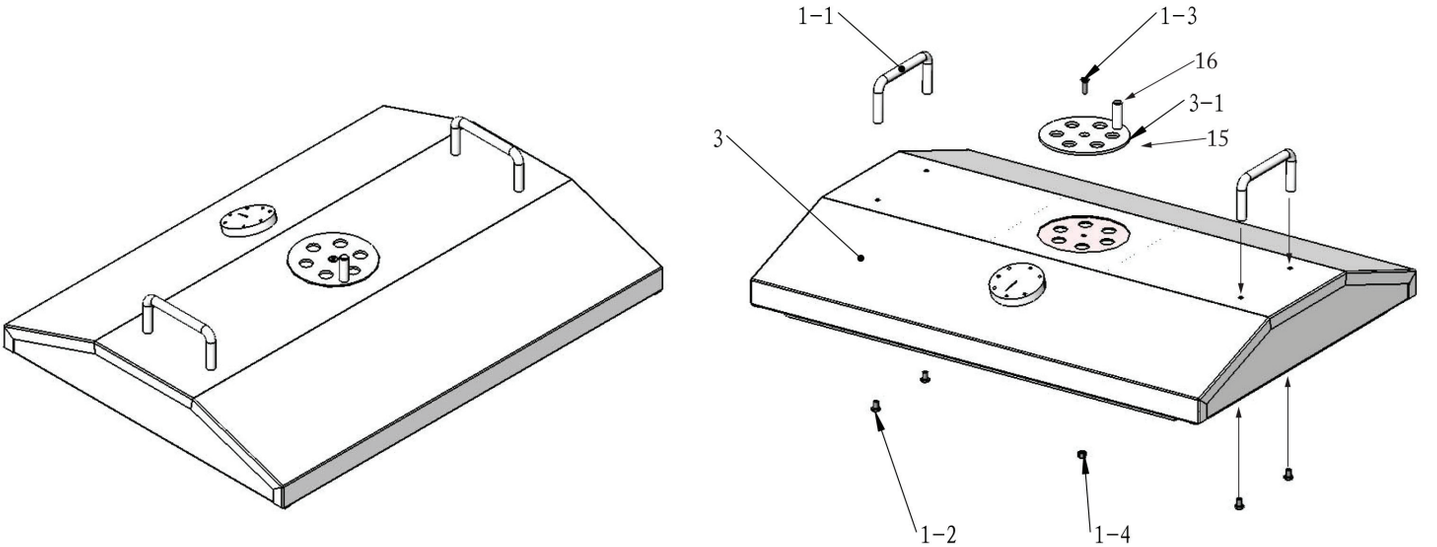

Para ensamblar las asas de las PAREDES LATERALES IZQUIERDAS DEL HORNO (1) y PAREDES LATERALES DERECHA DEL HORNO (2), usted necesitará un destornillador Phillips para atornillar las dos asas. (4 tornillos incluidos). Vea abajo el diagrama 3.

Diagrama 3: Ensamblaje de las asas de las paredes laterales

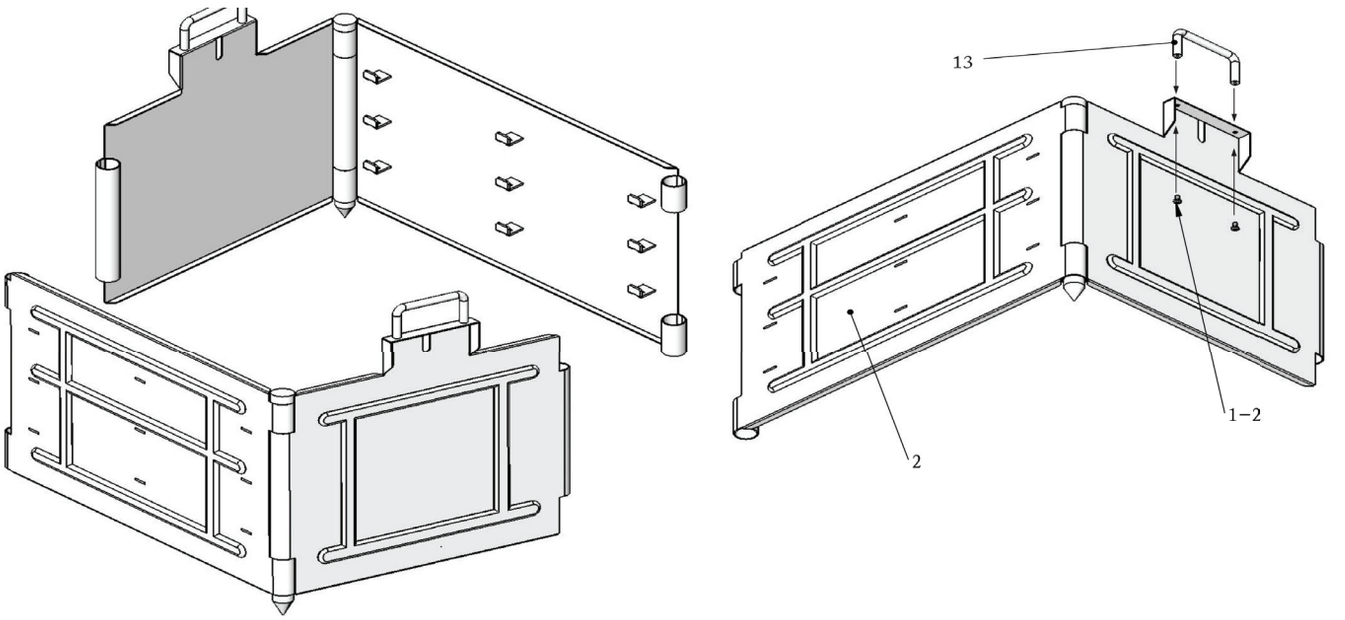

Para ensamblar las asas de las PAREDES LATERALES IZQUIERDAS DEL HORNO (1) y PAREDES LATERALES DERECHA DEL HORNO (2), usted necesitará un destornillador Phillips para atornillar las dos asas. (4 tornillos incluidos). Vea abajo el diagrama 3.

Diagrama 4: Ensamblaje de las asas de la Plancha

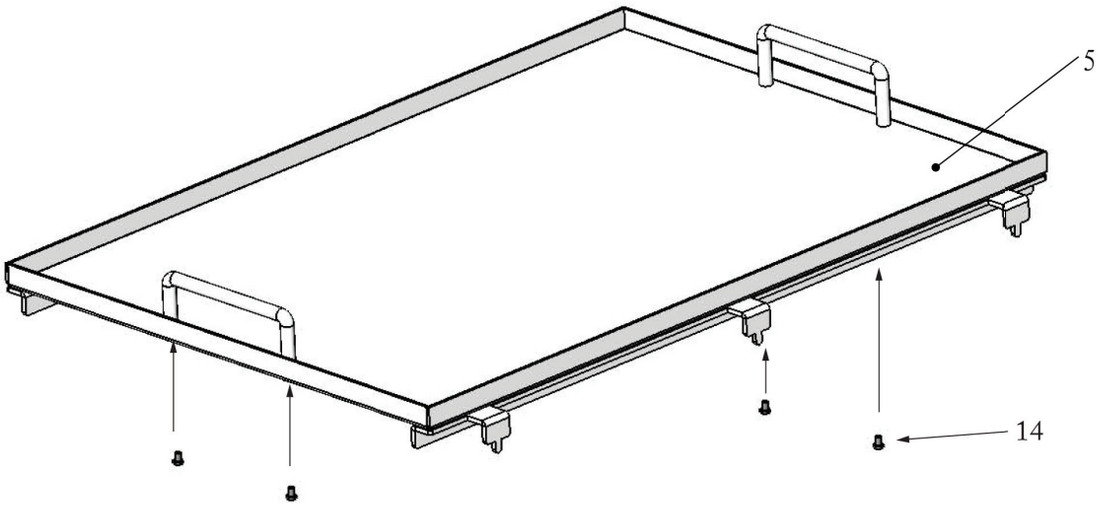

Para ensamblar las asas de la PLANCHA (5), usted necesitará un destornillador Phillips para atornillar las dos asas (4 tornillos incluidos). Vea abajo el diagrama 4.

Diagrama 5: Ensamblaje de las asas de la Rejilla de Parrilla

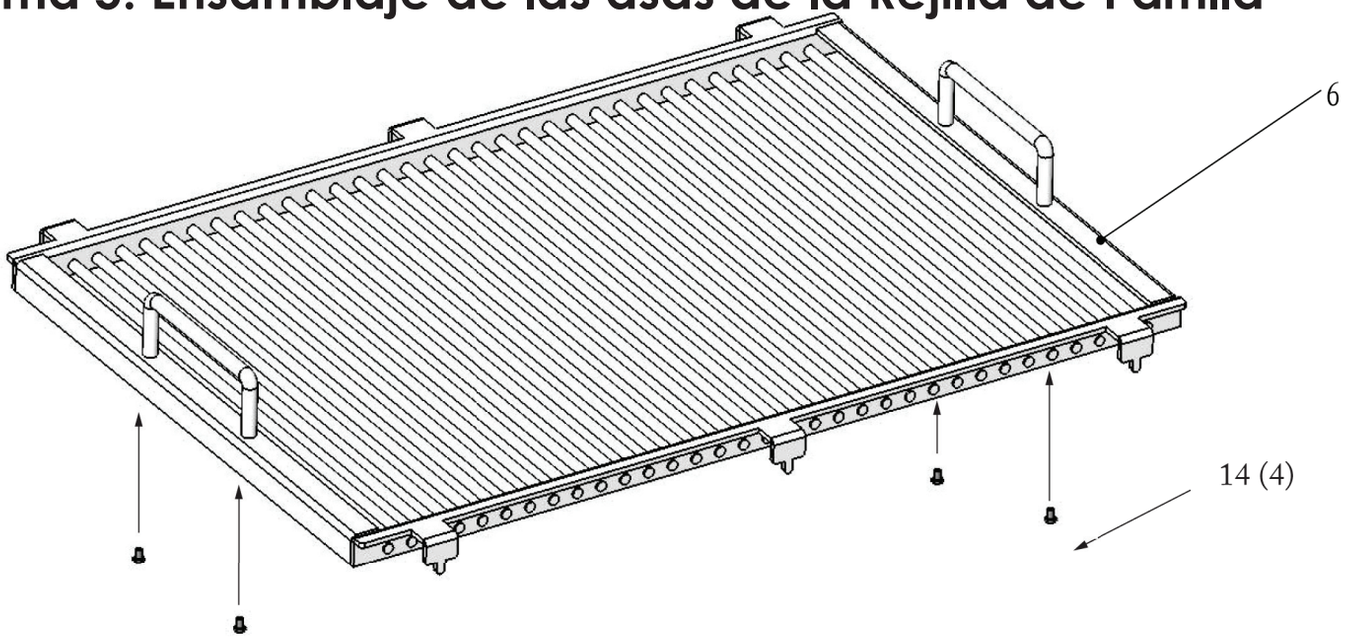

Abrir las PAREDES IZQUIERDAS (1) y alinear los bordes con las PAREDES DERECHAS (2). Una vez que las paredes se hayan alineado ubique las ESTACASBISAGRAS en el correspondiente eje de bisagras, tal como se muestra en el diagrama 1 (para asegurar y conectar las paredes laterales).

DIAGRAMA 6: INSTALACIÓN DE LAS ESTACAS BISAGRAS

Deslice la estaca hasta la el fondo para conectar las paredes del Earth Oven. Bloquee girando el pasador en la ranura en forma de “L”.

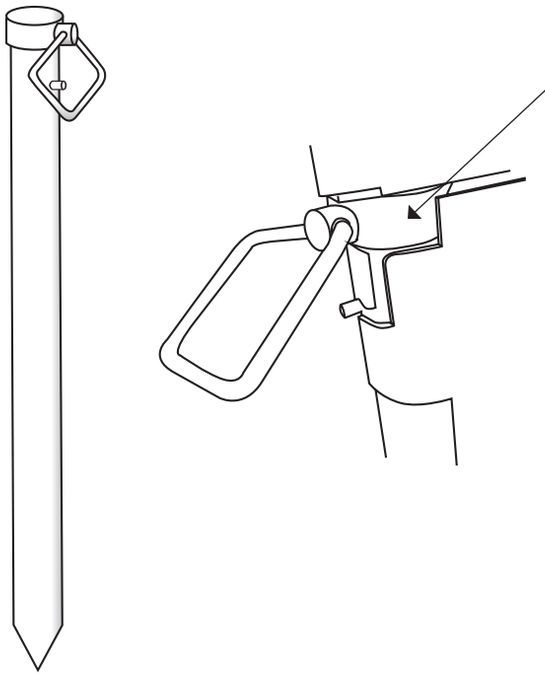

Ensamblaje del Asador

To assemble the (9) ROTISSERIE HANDLE MOUNT push the screws in and twist in clock-wise motion,
Para ensamblar el ASA DE MONTURA DEL ASADOR(9), empuje los tornillos hacia adentro y gire en sentido de las agujas del reloj. Para ensamblaje Handicap utilice un destornillador de pala/paleta para montar el Asador al **Earth Oven**.
4 tornillos incluidos. Vea los diagramas 7 y 8.

Diagrama 7: Montura del asa del Asador

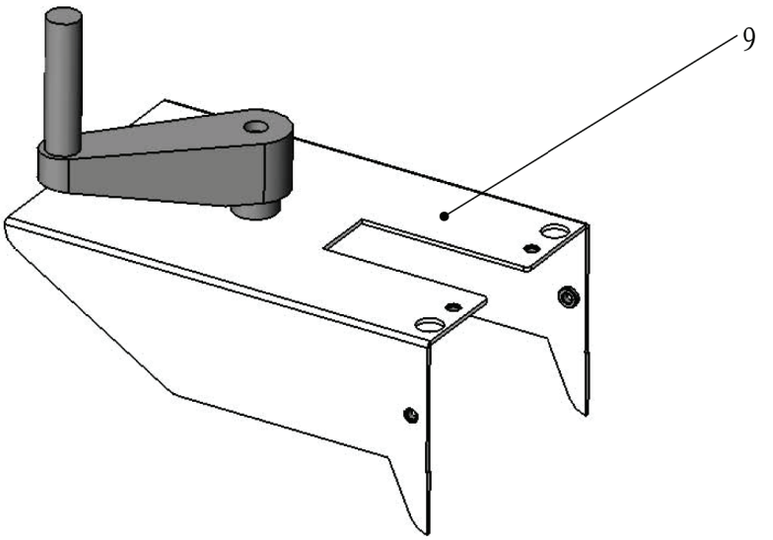

Diagrama 8: Ensamblaje del asa de montura del Asador

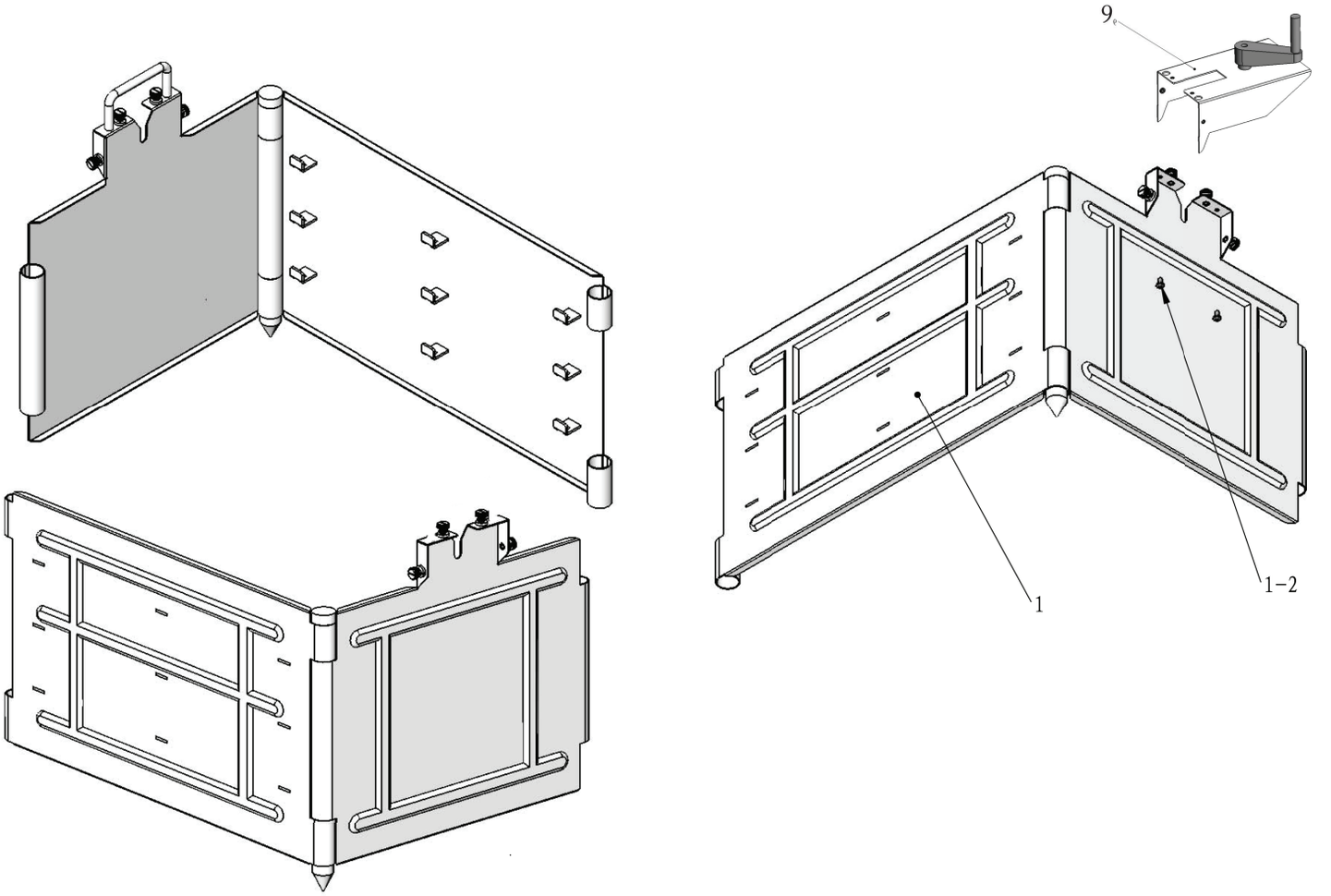

Una vez que el ASA DE MONTURA DEL ASADOR (9) esté atornillada firmemente en su lugar, puede conectar la VARA DEL ASADOR (8) junto con el TENEDOR DE ASADOR (11). Apretar el PASADOR DEL TENEDOR (11) mantendrá los TENEDORES (11) asegurados a la VARA DEL ASADOR (8). Luego instale la CERRADURA DEL ASADOR (10) para asegurar el desempeño adecuado cuando gire el ASA DEL ASADOR. Vea el diagrama 9.

DIAGRAMA 9: INSTALACIÓN DEL ASADOR

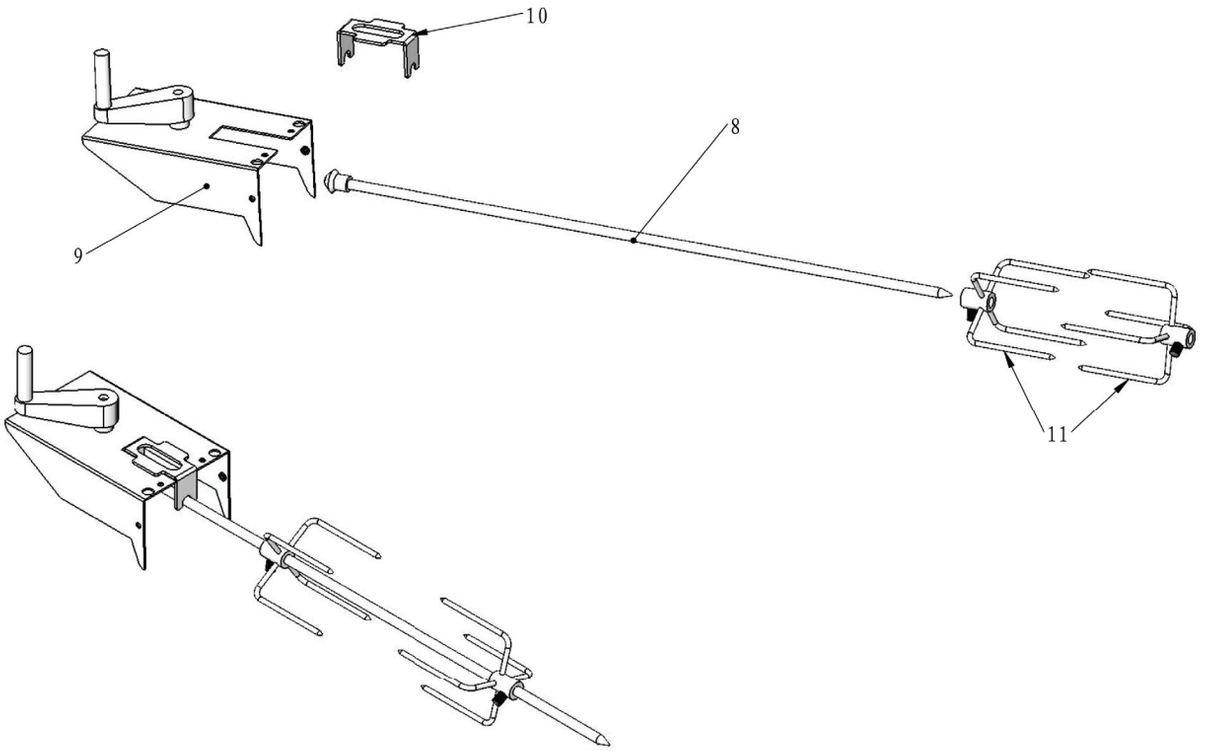

Una vez que esté completamente ensamblado, puedes colocar el **Earth Oven** dentro del hoyo en la tierra.
Ahora que el **Earth Oven** está ubicado en el hoyo deltamaño apropiado, asegúrese que esté al nivel. Mantenga la parte superior de las paredes laterales al nivel o un poco por encima de la tierra. Esto ayudará a que la suciedad se derrame por las paredes laterales. Ahora llene con tierra el vacío exterior del **Earth Oven**.
Ahora usted está listo para agregar gasolina y fuego al **Earth Oven**.

Encendiendo el Earth Oven

1. Primero remueva la tapa del Earth Oven, la parrilla y la plancha para que el fondo sea accesible fácilmente si está usando CARBÓN. Para mejores resultados, cubra la superficie entera dentro del Earth Oven, con una altura de dos o tres carbones. Mueva todos los carbones al centro para crear una pila. Asegúrese que los carbones estén en contacto uno con otro para que se quemen fácil y uniformemente. El Earth Oven está diseñado para alojar una (o dos) longitudes estándar. Para aún mejores resultados recomendamos tanto carbón como madera.
2. Ahora use su fuente de encendido. Los cubos de ignición funcionan muy bien, pero hay que usar papel (periódico, por ejemplo). Encienda con precaución utilizando un fósforo o un encendedor apropiado para barbacoa. Permita que el carbón y/o la madera se quemen y que todos los carbones estén cubiertos con una ceniza blanca. (El tiempo depende de la fuente de encendido y la cantidad aplicada).
3. Si usted está usando una chimenea de encendido, utilice siempre guantes protectores y remueva todo con extremo cuidado..
4. Una vez que los carbones y/o madera estén listos, distribúyalos de manera uniforme (de dos a tres carbones de profundidad) para mejor el proceso de cocción.
5. Si está cocinando cortes gruesos de carne (un ancho de más de 2 pulgadas) cree una capa de carbón a un lado del Earth Oven de 3 carbones de altura y de un carbón de altura en el resto de la parrilla. Esto creará un área de cocción de dos zonas.
6. Reemplace las rejillas de la parrilla y /o la plancha. Reemplace la TAPA (3) y abra la ventilación para permitir el flujo de aire por la fuente de encendido.
7. Siempre mantenga la precaución y el cuidado cuando cocine con el Earth Oven. Utilice ropa y protección adecuada y use los utensilios apropiados.

Ahora que el Earth Oven está ensamblado y la fuente de encendido está lista, usted está listo para empezar a cocinar. Puede poner carne o vegetales en la parrilla, plancha o asador (vendido por separado o incluido en el Earth Oven Pro) e insertarla en el horno. Recuerde utilizar guantes protectores apropiados (Guantes de horno Earth Oven recomendados) y las HERRAMIENTAS DE EXTENSIÓN (7).

Cuando ya haya ensamblado, cargado y ubicado la carne y/o vegetales dentro del **Earth Oven** siéntese y deje que la Madre Naturaleza haga el resto.

Earth Oven. *LA NUEVA MANERA CLÁSICA DE COCINAR*
Mezclando una vieja idea con un diseño moderno y usando materiales de calidad para un disfrute duradero, sano y culinario.

FREQUENTLY ASKED QUESTIONS

1. **¿Debo precalentar siempre el Earth Oven antes de usar?**
   Siempre deberá precalentar el Earth Oven antes de cocinar. Siga las instrucciones de pre calentamiento del Manual del Usuario.

2. **¿Necesito poner una cobertura en la parrilla?**
   Si deja el Earth Oven en el suelo, le recomendamos usar una cobertura para proteger el Earth Oven de los elementos y para mantenerlo limpio.

3. **¿Puedo usar trozos o palos de madera en mi EarthOven para dar más sabor a mi comida?**
   ¡Claro! Los trozos o palos de madera se utilizan para mejorar el sabor de la comida. En el carbón, la madera puede ser colocada directamente entre las briquetas del carbón. Antes de usar, remoje los trozos o palos de madera en agua por 15 o 20 minutos. No olvide que Earth Oven ofrece Earth Oven Smoke Packs, para obtener sabor ahumado fácilmente.

4. **¿Por cuánto tiempo debo precalentar mi EarthOven?**
   Para mejores resultados, las rejillas del Earth Oven deben ser precalentadas. Sin embargo, el precalentado depende de cuánto combustible se utilice y la cantidad de comida que se cocine. Generalmente después que el fuego haya quemado los carbones, el Earth Oven estará listo para cocinar.

5. **¿Puedo convertir el Earth Oven para usar Gas Natural (NG)?**
   No. La conversión para gas natural no está disponible ni es recomendada.

6. **¿Le tomará más tiempo precalentar a mi EarthOven en bajas temperaturas?**
   Las bajas temperaturas y/o la brisa, puede causar tiempos más largos de precalentamiento y de cocción.

7. **¿Cuando use el asador ¿el termómetro de la tapa mostrará la temperatura adecuada?**
   No. Cuando use el asador, el termómetro de la tapa no mostrará la temperatura exacta dentro del Earth Oven.

8. **¿Qué herramientas debo usar para limpiar mi EarthOven?**
   Le recomendamos que limpie las rejillas de parrilla con un cepillo de cerdas de alambre de acero inoxidable. Para limpiar la plancha, el asador (y sus accesorios) y la tapa, use agua templada con jabón y un paño. Productos de limpieza apropiados sólo podrán ser usados en ciertos casos. Se debe evitar el uso de productos que contengan cítricos.

9. **¿Cuál es el peso límite que puede ponerse en la plancha o parrilla?**
   Hasta 15 libras.

10. **¿Cuál es el tamaño promedio del hoyo para colocar el Earth Oven?**
    17" de ancho, 24" de largo y 14" de profundidad.

11. **¿Puedo usar aceite de cocinar en mis parrillas?**
    No. Recomendamos aplicar aceite de cocinar sólo a la comida.

12. **¿Debo usar guantes protectores para barbacoa?**
    ¡La seguridad es lo primero! Siempre se deben usar guantes protectores para barbacoa mientras cocine, toque o manipule el.

13. **¿Puedo cavar el hoyo de mi Earth Oven en cualquier lugar?**
    No. POR FAVOR VERIFIQUE LA UBICACIÓN DE LAS LÍNEAS SUBTERRANEAS CON LAS EMPRESAS LOCALES DE SERVICIOS PARA PREVENIR ELECTROCUCIÓN.

La nueva manera clásica de cocinar

Earth Oven LLC
P.O. Box 3004
Palm Desert, CA 92260
1-760-899-1750
customerservice@theearthoven.com